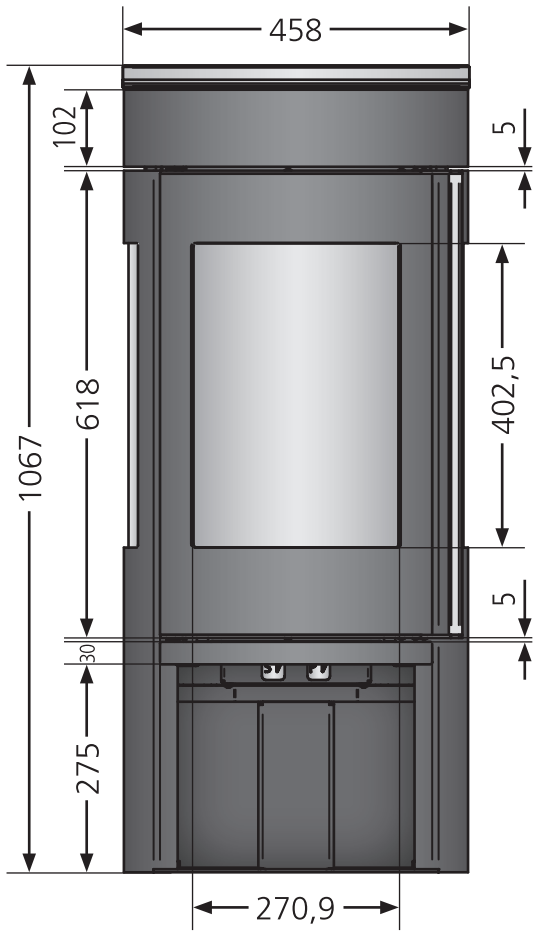
458
102
5
618
402,5
1067
5
30
275
270,9

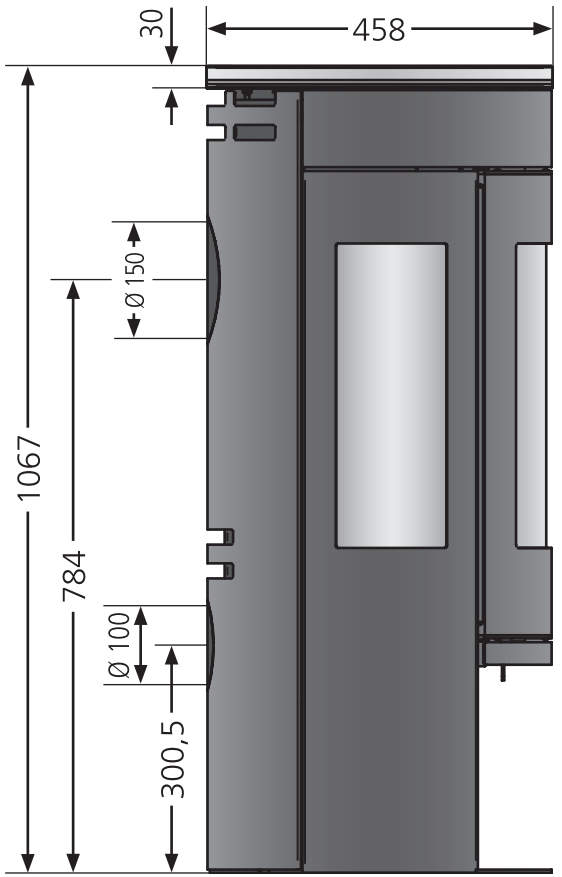
30
458
1067
Ø 150
784
Ø 100
300,5

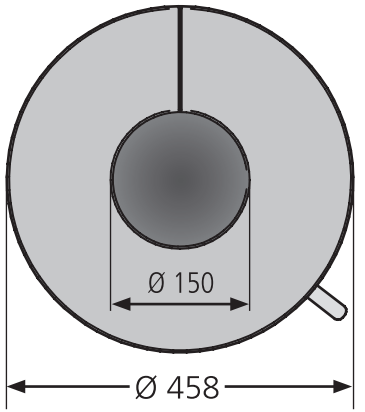
Ø 150
Ø 458